GINZLER

RÄUMAUSRÜSTUNGEN & ABZÜGE

SCHWIMMSCHLAMM-ABZUGSSYSTEM

Abbildung 1: Rundräumer mit Schwimmschlamm-Abzugssystem (inkl. Schnecke und Tauchwand)

SCHWIMMSCHLAMM-ABZUGSSYSTEM

Das Ginzler Schwimmschlamm-Abzugssystem ist unsere patentierte Lösung für die Schwimmschlammräumung auf Ihrer Abwasseraufbereitungsanlage. *Hohe Wirksamkeit, minimaler Wartungsaufwand* sowie *Flexibilität in der Anwendung* zeichnen dieses System aus. Die Abzugseinheit – kombiniert mit einer Schnecke und einer dahinter liegenden Tauchwand – liefert ein optimales Reinigungsergebnis, was bereits zahlreiche Anwendungen belegen.

EINSATZMÖGLICHKEITEN

Das Schwimmschlamm-Abzugssystem kann in *Rund- und Rechteckbecken* eingebaut werden. Nachrüstungen auf bestehenden Räumerbrücken, sowie die Verwendung in Kombination mit Längsräumern sind ebenfalls möglich. Sonderlösungen bzw. -ausführungen fertigen wir *nach Kundenwunsch.*

WIRKUNGSWEISE

Das Kernelement unserer patentierten Schwimmschlammräumung ist der *Abzugstopf [1],* der völlig neu entwickelt wurde. Der *Schwimmkörper [2]* schwimmt an der Wasseroberfläche bis durch Aktivierung der *Schwimmschlammpumpe [3]* das Niveau innerhalb des Schwimmkörpers absinkt. Dieser taucht dadurch soweit ein, dass der Überfall des Wassers bzw. Schlammes von außen gewährleistet ist und das Wasser-Schlammgemisch kontinuierlich abgesaugt wird. Die Funktionsfähigkeit ist auch bei großem Schlammaufkommen gewährleistet.

SCHWIMMSCHLAMM-ABZUGSSYSTEM

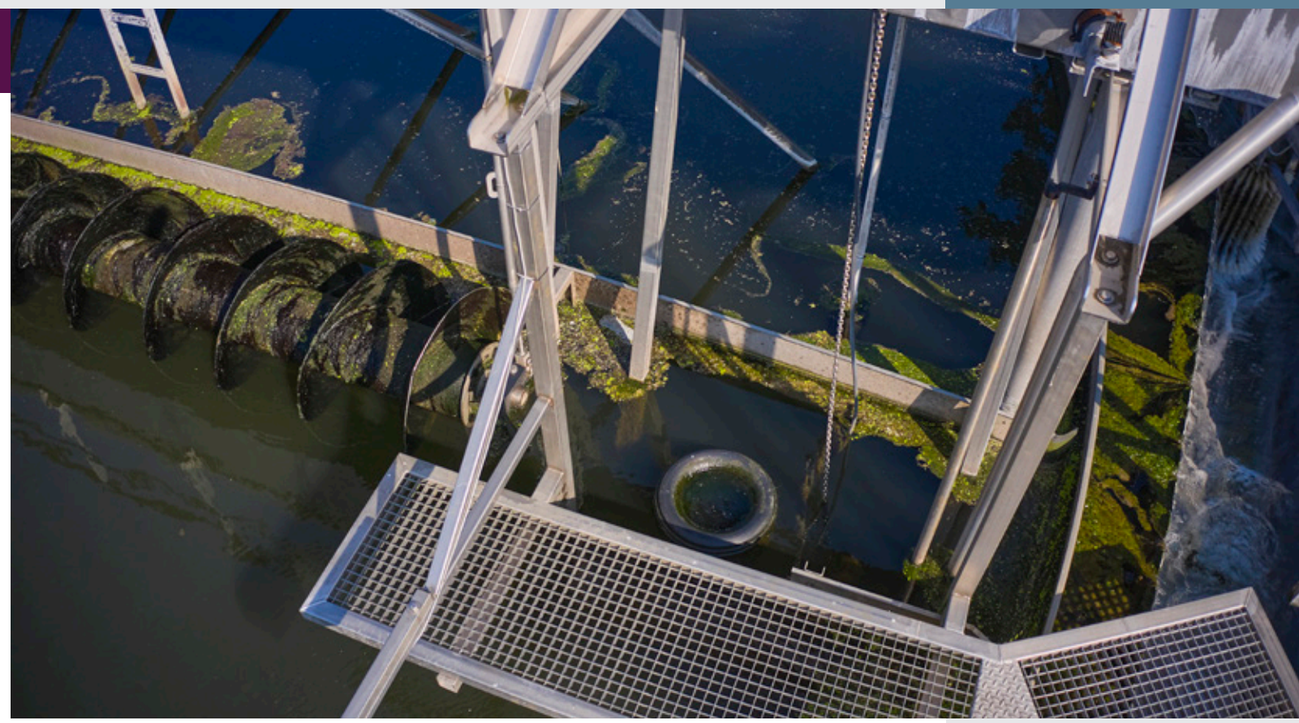

IHRE VORTEILE

- **HOHE WIRKSAMKEIT UND MINIMALER AUFWAND**
  Aufgrund der *einstellbaren Eintauchtiefe des Schwimmkörpers im Abzugstopf* wird nur die nötige Wasser- und Schlammmenge gepumpt, womit eine optimale Wirkungsweise bei minimalen Energieaufwand erreicht wird. Ein besonderer Vorteil ist, dass *keine Luft* im Wasser-Schlammgemisch mitgesaugt wird. Dies wirkt sich positiv auf die Lebensdauer der Pumpe aus. Weiters werden Defizite hinsichtlich der Förderhöhe, Blasen in der Druckleitung und Wartung weitgehend eliminiert.

- **WARTUNGSFREUNDLICHKEIT**
  Die Schwimmschlammpumpe und der Schwimmkörper sind wartungsfreundlich in werkzeuglos *aushebbarer Konstruktion* verbaut.

- **GENAUIGKEIT**
  Das gewünschte *Mischverhältnis von Wasser und Schlamm* ist über die Pumpe *einstellbar,* optional auch von fern. Dadurch wird einerseits die Pumpbarkeit des Mediums sichergestellt und andererseits vermieden, dass der abgezogene Schlamm ungewünscht hoch konzentriert oder zu stark verdünnt gefördert wird.

- **FLEXIBILITÄT IN DER ANWENDUNG**
  Volle Funktionsfähigkeit auch *bei Wasserspiegelschwankungen von bis zu ±125 mm* Darüber hinaus werden die Schwimmstoffe durch Einsatz einer nachlaufenden Tauchwand bei Schwankungen *bis zu ±200 mm* zuverlässig zurückgehalten.

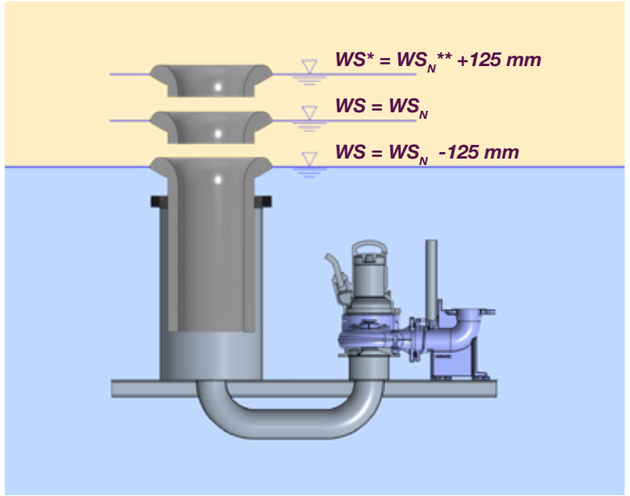

Abbildung 2: Darstellung des Systems bei Wasserspiegelschwankungen von +/- 125 mm

**WS = Wasserspiegel*
***WS$_N$ = Nennwasserspiegel*

WEITERE MÖGLICHKEITEN BZW. OPTIONALE AUSSTATTUNGEN

- Durch eine *nachfolgende Tauchwand* kann das Reinigungsergebnis optimiert werden. Der Schwimmschlamm kann noch besser erfasst und ein „Durchtauchen“ verhindert werden.

- Der Einsatz einer *zwangsfördernden Pumpe* gewährleistet den Abtransport einer konstanten Menge Schlamms, auch bei längeren Leitungen oder sich ändernden hydraulischen Verhältnissen in der Druckleitung (z.B. „Zuwachsen“). Dadurch wird es möglich, den Schwimmschlamm ohne Zwischenpuffer der nächsten Behandlungsstufe zuzuführen.

- Durch Erhöhung der Fördermenge kann auch eine *Leitungsspülung* realisiert werden. Damit wird das „Zuwachsen“ der Schwimmschlammleitung verhindert bzw. der Zyklus der notwendigen Leitungsreinigungen erheblich verlängert.

- Mit *Einsatz eines Sensorsystems* zur Erkennung von vorhandenem Schwimmschlamm kann eine bedarfsgeführte Aktivierung des Abzugssystems realisiert werden.

SCHWIMMSCHLAMM-ABZUGSSYSTEM

Abbildung 3: Wesentliche Bestandteile des Ginzler Schwimmschlamm-Abzugssystems

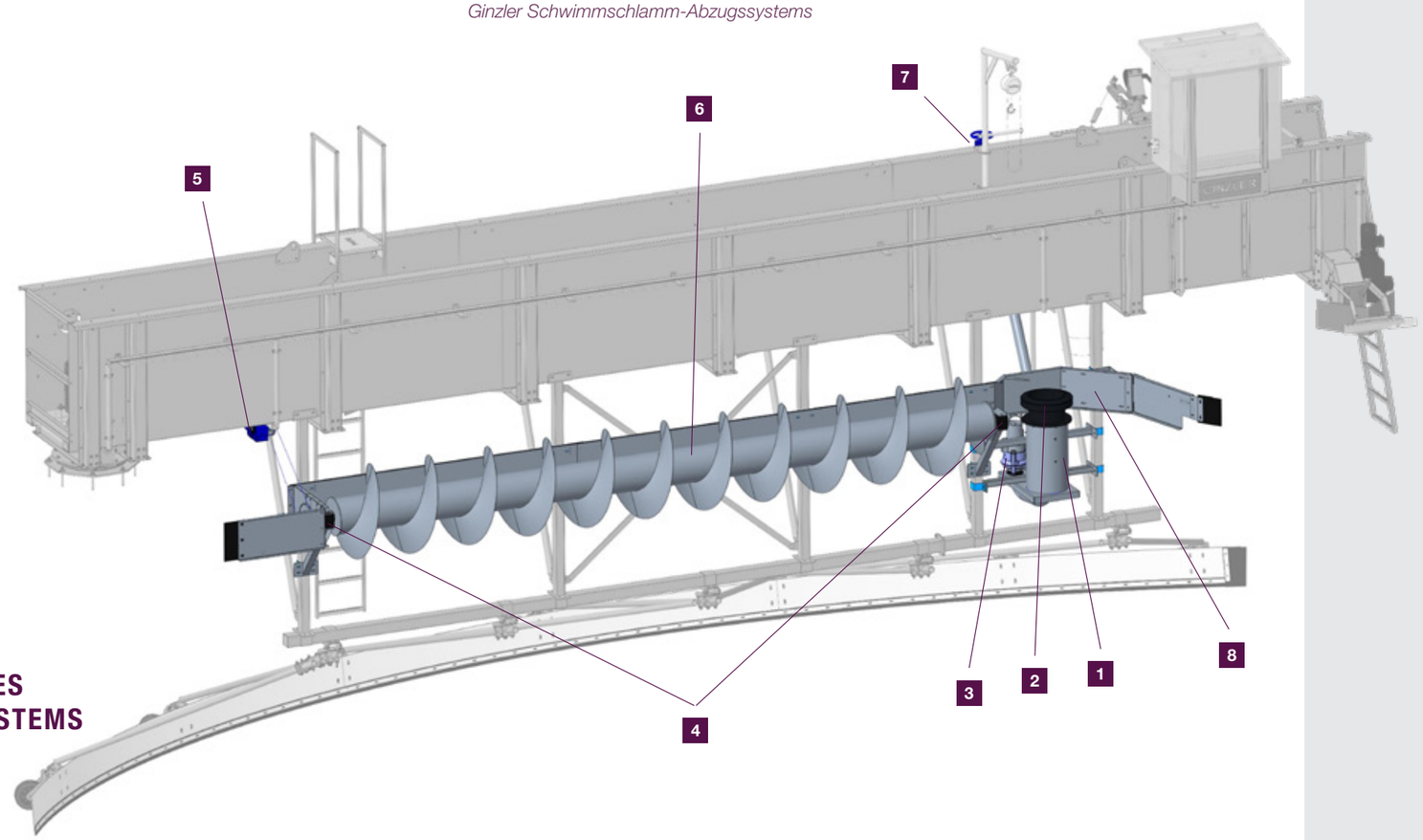

WESENTLICHE BESTANDTEILE DES SCHWIMMSCHLAMM-ABZUGSSYSTEMS

1 ***Abzugstopf***

2 ***Schwimmkörper*** *(im Inneren des Abzugstopf) schwimmende, während des Betriebes automatisch dem Wasserspiegel folgende Abzugseinrichtung*

3 ***Schwimmschlammpumpe***

4 ***Lagereinheit mit Kunststoffgleitlagern***

5 ***Antriebseinheit***
ausgestattet mit einem wartungsfreien Getriebemotor, Spannstation und Antriebskette aus Kunststoff

6 ***Schwimmschlammschnecke aus Edelstahl***
mit Zentralrohr DN300 und in Förderrichtung geneigten, Schneckenflügeln, Außendurchmesser 800 mm

7 ***Drosselschieber***

8 ***Nachfolgende Tauchwand***

WEITERE ABZUGSSYSTEME AUF ANFRAGE

- Schild mit Trichter
- Paddelwerk mit Pumpenkasten
- Skimmrinne mit Pumpenkasten
- Querräumer mit Pumpenkasten

ÖSTERREICH

GINZLER GMBH
Clemens-Holzmeister-Straße 3, A-3300 Amstetten Tel.: +43 7472 / 627 47-0 E-Mail: office@ginzler.com

WWW.GINZLER.COM